2013 年 12 月吉日

お得意様各位

オーム電機株式会社
http://www.ohm.jp/
機器事業部　営業部
常務取締役営業部長　村越　淳一

盤用熱交換器 BOXFAN 『屋外専用シリーズ』 生産中止のご案内

拝啓　貴社ますますご清祥の事とお慶び申し上げます。
平素は格別のご高配を賜り、厚くお礼申し上げます。

さて、この度、盤用熱交換器 BOXFAN 『屋外専用シリーズ 4 機種』を生産中止とさせて頂きますので、ご案内申し上げます。

永年にわたりご愛顧頂いて参りましたが、使用部品の生産中止や入手難などの為、継続的な生産が困難な状況となり、生産を中止させて頂くことになりました。

誠に勝手なお願いではございますが、何卒ご理解賜りますよう、宜しくお願い申し上げます。

敬具

記

1）対象製品 ： BOXFAN　屋外専用シリーズ（4 機種）
2）対象型式 ： OC-12BE-A1、OC-12BE-A2、OC-20BE-A1、OC-20BE-A2
3）代替製品 ： 大変申し訳ございませんが、上記製品の代替品はご用意致しておりません。
4）最終受注期限 ： 部品在庫限りでの対応とさせて頂きますので、在庫が無くなり次第終了とさせて頂きます。
※状況につきましては、都度ご確認をお願い致します。
5）保守対応期限 ： 2018 年 12 月末まで。

※交換用ファンモーター覧

熱交換器型式	盤内側ファンモータ型式	盤外側ファンモータ型式
OC-12BE-A1	FM-12BE-IN-A1	FM-12BE-OUT-A1
OC-12BE-A2	FM-12BE-IN-A2	FM-12BE-OUT-A2
OC-20BE-A1	FM-20BE-IN-A1	FM-20BE-OUT-A1
OC-20BE-A2	FM-20BE-IN-A2	FM-20BE-OUT-A2

詳しくは、弊社各支店・営業所までお問い合わせ下さい。

・ｶｽﾀﾏｰｻｰﾋﾞｽ	TEL:053－522－5572	FAX:053－522－5573
・関東支店	TEL:045－820－1411	FAX:045－820－1206
・静岡支店	TEL:053－522－5561	FAX:053－523－2362
・名古屋支店	TEL:052－703－0311	FAX:052－703－0327
・大阪支店	TEL:06－4860－7111	FAX:06－4860－7119
・福岡営業所	TEL:092－531－6685	FAX:092－531－6695

BOXFAN — 空冷熱交換器

腐食対策・防水対策を徹底

屋外専用 type 盤外側面取付型

4つのおすすめポイント

1 厚み90mmの薄型設計（フードを除く）

2 防水仕様のファンを採用

3 専用フードで外的環境から保護

4 先進の腐食対策

筐体は、耐食性に優れためっき鋼板に粉体塗装。フィンは、アルミ箔製でエポキシ樹脂の耐食コート。

定格能力
10/12W/K
50/60Hz

BOXFAN

屋外専用タイプ 盤外側面取付型

OC-12BE

2013年12月
生産終了

技術資料
▶ P148～

注意・保証
▶ P168～

幅196mm。スリムな屋外専用タイプ

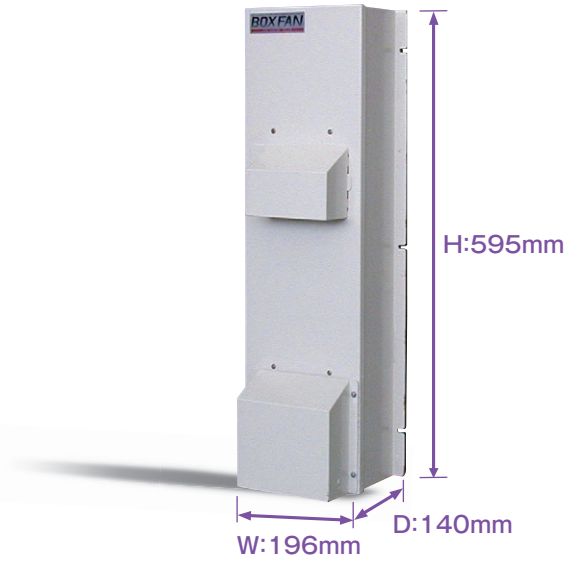

梱包内容

●本体: 1台　●取扱説明書: 1冊

オプション

フィルタガード

—

フィンガード

—

交換用フィルタ

—	—

交換用ファンモータ

FM-12BE-IN-A1（内気側） FM-12BE-OUT-A1（外気側）
FM-12BE-IN-A2（内気側） FM-12BE-OUT-A2（外気側）

本体質量:約6.0kg

型式・仕様

型式	OC-12BE-A1	OC-12BE-A2
取付方法	盤外側面取付型	
定格能力*1	10/12 W/K	
定格電圧*2	単相　AC100V±10%	単相　AC200V±10%
定格消費電流*3	0.57/0.48A以下	0.28/0.24A以下
定格消費電力*3	37/34W	
使用周囲温度	−10～+60℃	
使用周囲湿度	20～90%RH　結露無き事	
ファンモータ使用数	2	
電源接続方式	ねじ端子台式(M4)	
保護等級	IP55	
外形寸法(mm)*4	W196×H595×D140	
本体質量	約6.0kg	

*1 定格能力は、制御盤内部と外気温度の差が20Kの公称定格能力です。
*2 定格電圧±10%以内の電圧変動範囲でご使用ください。
*3 周囲温度25℃、湿度50%における弊社測定値です。
*4 端子台を除いた寸法です。

(定格周波数50/60Hz)

外形寸法図

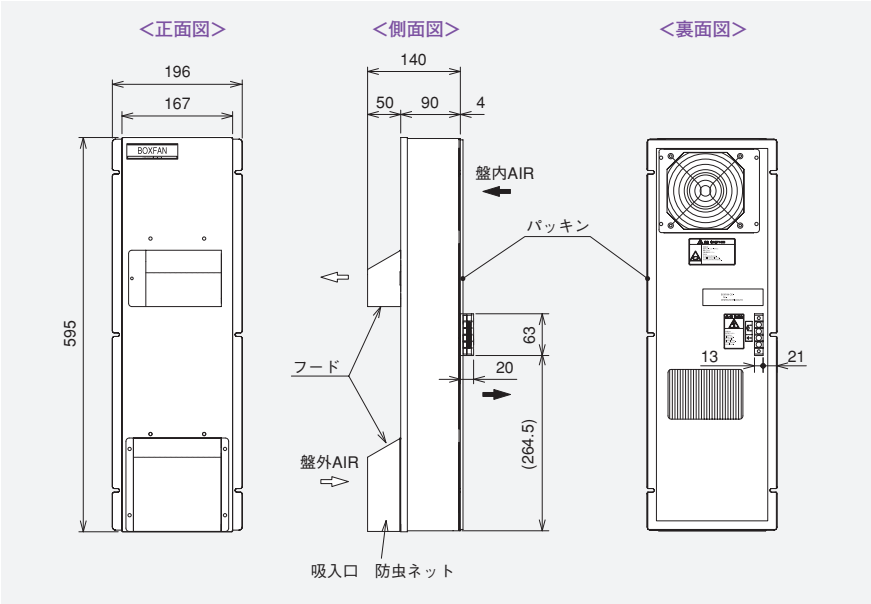

パネルカット図

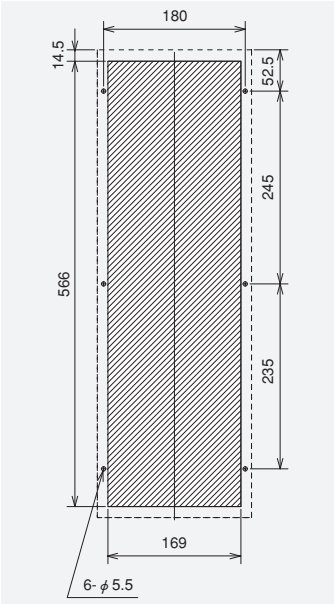

定格能力
18/20W/K
50/60Hz

BOXFAN
屋外専用タイプ 盤外側面取付型
OC-20BE

2013年12月
生産終了

技術資料
▶ P148～
注意・保証
▶ P168～

パワーも備えた屋外専用タイプ

梱包内容

●本体: 1台　●取扱説明書: 1冊

オプション

フィルタガード	フィンガード
—	—

交換用フィルタ	
—	—

交換用ファンモータ
FM-20BE-IN-A1（内気側） FM-20BE-OUT-A1（外気側）
FM-20BE-IN-A2（内気側） FM-20BE-OUT-A2（外気側）

本体質量:約9.0kg

型式・仕様

型式	OC-20BE-A1	OC-20BE-A2
取付方法	盤外側面取付型	
定格能力*1	18/20 W/K	
定格電圧*2	単相　AC100V±10%	単相　AC200V±10%
定格消費電流*3	1.14/0.96A以下	0.56/0.48A以下
定格消費電力*3	74/68W	
使用周囲温度	−10～+60℃	
使用周囲湿度	20～90%RH　結露無き事	
ファンモータ使用数	4	
電源接続方式	ねじ端子台式(M4)	
保護等級	IP55	
外形寸法(mm)*4	W340×H595×D140	
本体質量	約9.0kg	

*1 定格能力は、制御盤内部と外気温度の差が20Kの公称定格能力です。
*2 定格電圧±10%以内の電圧変動範囲でご使用ください。
*3 周囲温度25℃、湿度50%における弊社測定値です。
*4 端子台を除いた寸法です。

(定格周波数50/60Hz)

外形寸法図

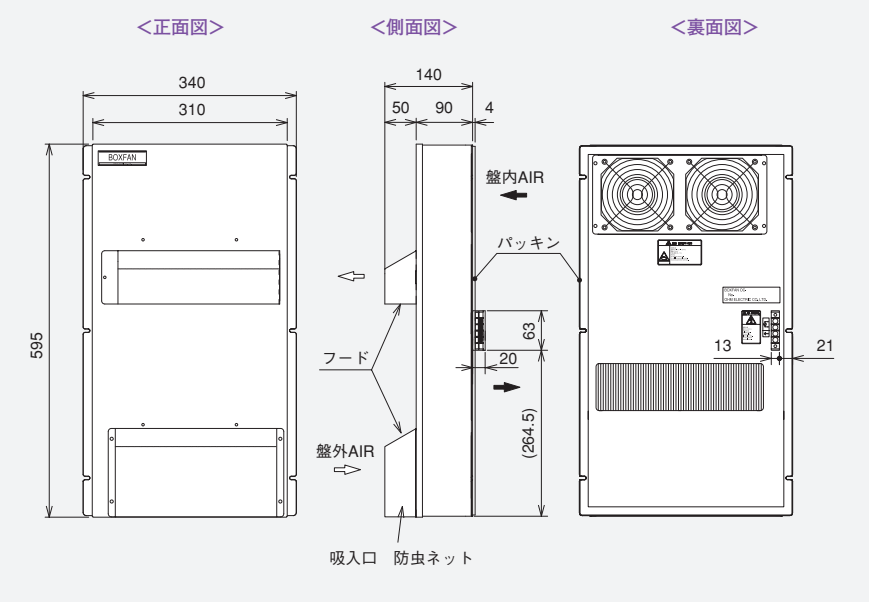
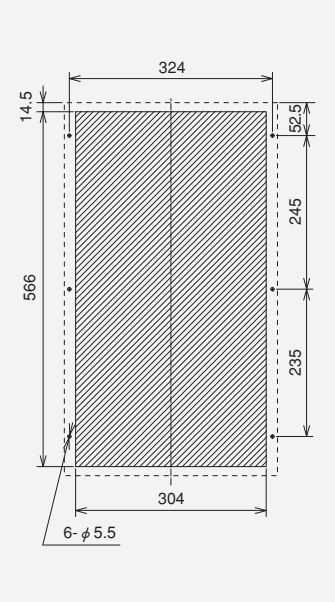
パネルカット図